Baffi Negro

DISEÑO Y EQUIPAMIENTO

Diseño y construcción

- Mesh negra y asiento tela negra
- Mesh gris y asiento tela gris claro

Medidas y configuraciones

Consultá las cotas, unidades y variantes indicadas en los esquemas técnicos.

Consultá terminaciones y disponibilidad con nuestro equipo comercial. La documentación de línea puede incluir otras configuraciones; verificá la variante elegida.

Baffi Negro

Detalles técnicos

El sillón Baffi combina un diseño ergonómico con materiales de alta calidad y un mecanismo basculante que favorece la movilidad y el confort durante toda la jornada laboral.

Su diseño sobrio y contemporáneo lo convierte en una opción ideal para oficinas modernas, equilibrando funcionalidad, comodidad y estilo.

Diseñado para **uso intensivo** (0 a 8 horas diarias), el sillón Baffi **soporta hasta 120 kg** y cuenta con **1 año de garantía**.

Es una solución confiable y duradera para entornos laborales exigentes.

Uso intensivo de **0 a 8 Hs.**

Hasta 120 Kg

GARANTIA 1 AÑO

BAFFI NEGRO

MESH NEGRA Y ASIENTO TELA NEGRA

BAFFI BLANCO

MESH GRIS Y ASIENTO TELA GRIS CLARO

Baffi Negro

Tapizados y terminaciones

Baffi Negro

Tapizados y terminaciones

Baffi Negro

Detalles técnicos

Baffi Negro

Dimensiones y medidas

EMPAQUE

64 x 28 x 61 CM

13,5 KG

PRESENTACIÓN:

PRODUCTO EN CAJA,
LISTO PARA ENSAMBLAR.
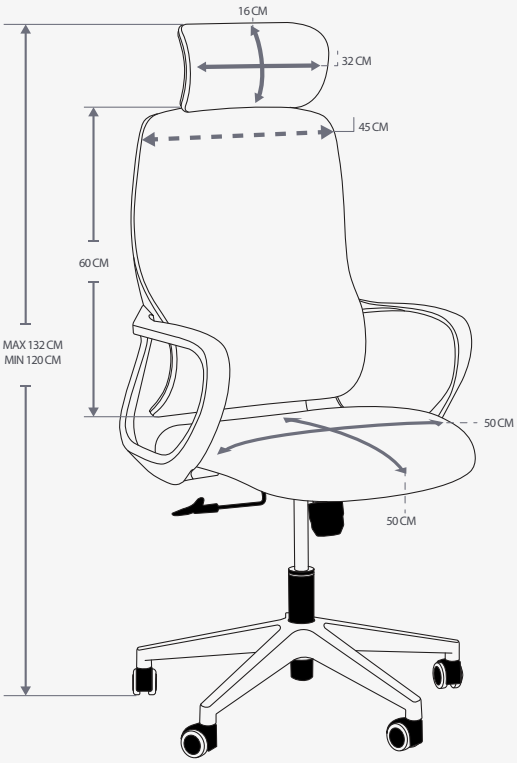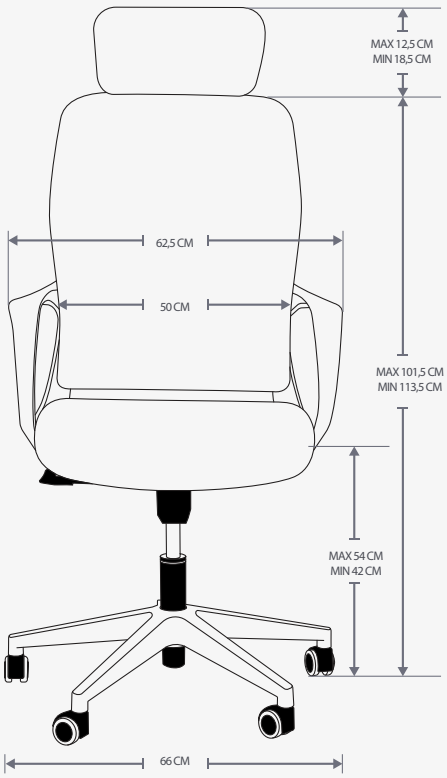
MEDIDAS