Apolo Full Black

DISEÑO Y EQUIPAMIENTO

Diseño y construcción

- Apolo combina diseño contemporáneo, ergonomía y tecnología para brindar una experiencia de trabajo superior. Su respaldo de gran altura con apoyacabezas regulable, asiento de alta densidad y múltiples ajustes permiten adaptarse a cada usuario, ofreciendo máximo confort y un soporte ergonómico ideal para jornadas laborales prolongadas.
- Espuma inyectada de alta calidad.
- Mecanismo Slider. Mecanismo Synchron con sistema Antishock .
- Proporciona un movimiento suave y sincronizado entre asiento y respaldo, evitando impactos bruscos al liberar la reclinación.

Medidas y configuraciones

Consultá las cotas, unidades y variantes indicadas en los esquemas técnicos.

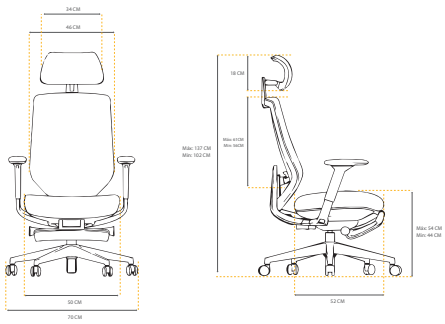

Consultá terminaciones y disponibilidad con nuestro equipo comercial. La documentación de línea puede incluir otras configuraciones; verificá la variante elegida.

Apolo Full Black

Detalles técnicos

APOLO

Apolo combina diseño contemporáneo, ergonomía y tecnología para brindar una experiencia de trabajo superior. Su respaldo de gran altura con apoyacabezas regulable, asiento de alta densidad y múltiples ajustes permiten adaptarse a cada usuario, ofreciendo máximo confort y un soporte ergonómico ideal para jornadas laborales prolongadas.

Cabezal 3D.
Doble eje con ajuste vertical y angular.

Respaldo Regulable en altura.
Hasta 5 cm, fabricado en tela mesh de alta calidad.

Apoyo Lumbar regulable 2D.
Material TPE (elastómero termoplástico). Permite regulación en altura y ajuste de tensión frontal en tres niveles.

Apoyabrazos 4D.
Permiten regular altura, profundidad, ancho y ángulo.

Asiento.
Espuma inyectada de alta calidad.

Mecanismo Slider.
Ajuste de profundidad de asiento.

Mecanismo Synchron con sistema Antishock .
Proporciona un movimiento suave y sincronizado entre asiento y respaldo, evitando impactos bruscos al liberar la reclinación.

Estrella.
Fabricadas en nylon con fibra de alta resistencia

Apoyapiés
Retráctil oculto que se despliega fácilmente.

Ruedas.
Banda de Goma de 60 mm.

GARANTIA 3 AÑOS

Uso intensivo de **0 a 8 hs.**

Apolo Full Black

Dimensiones y medidas

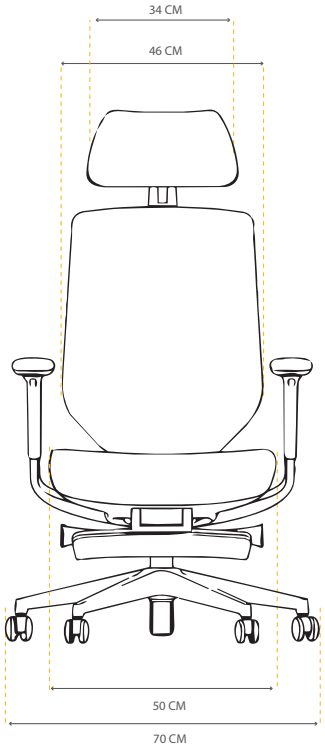

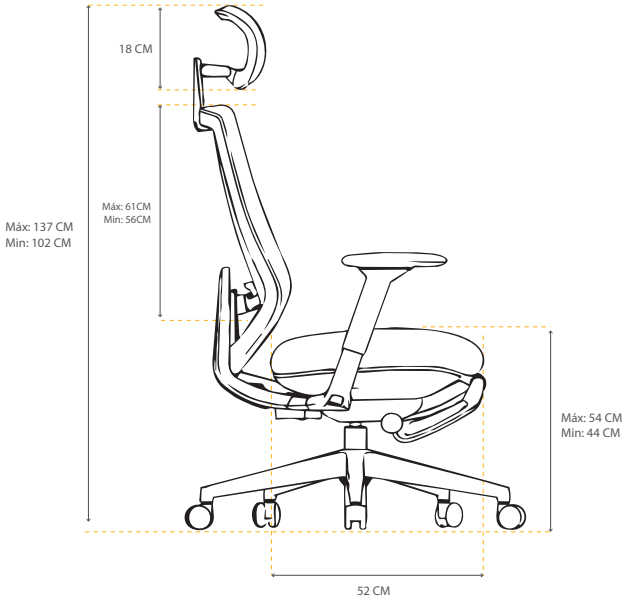

MEDIDAS EMBALAJE

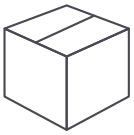

Peso:	22.89 kg
Alto:	64 cm
Ancho:	83 cm
Profundidad:	35 cm

Peso Max. Soportado

150 kg
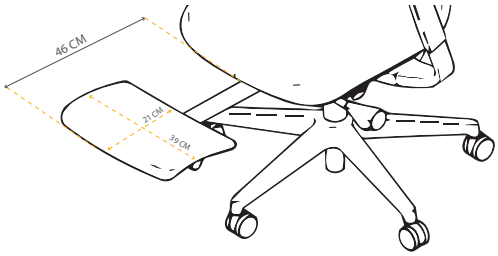
MEDIDAS APOYAPIES