Deck Pearl Grey

DISEÑO Y EQUIPAMIENTO

Diseño y construcción

- Estructura de respaldo en PA + fibra de vidrio. Malla de nylon DuPont.
- Soporte lumbar regulable con acolchado de espuma
- Asiento tapizado con espuma inyectada de alta densidad.
- Mecanismo Self-weight Anti-shock con 4 posiciones
- Apoyabrazos PU soft touch regulables 4D.

Medidas y configuraciones

Consultá las cotas, unidades y variantes indicadas en los esquemas técnicos.

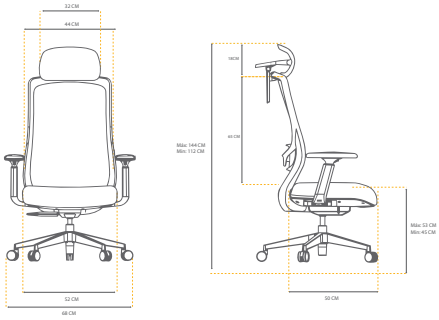

Consultá terminaciones y disponibilidad con nuestro equipo comercial. La documentación de línea puede incluir otras configuraciones; verificá la variante elegida.

Deck Pearl Grey

Detalles técnicos

DECK PEARL GREY

La silla DECK fue concebida bajo una filosofía de diseño orgánico y contemporáneo, donde las curvas continuas y las líneas fluidas crean una estética limpia, elegante y visualmente liviana.

Es una silla versátil, ideal para oficinas, espacios corporativos, home office y ambientes de trabajo colaborativos, donde el diseño y la comodidad se encuentran en equilibrio.

GARANTIA 3 AÑOS

USO INTENSIVO

FABRICACION NACIONAL

Deck Pearl Grey

Dimensiones y medidas

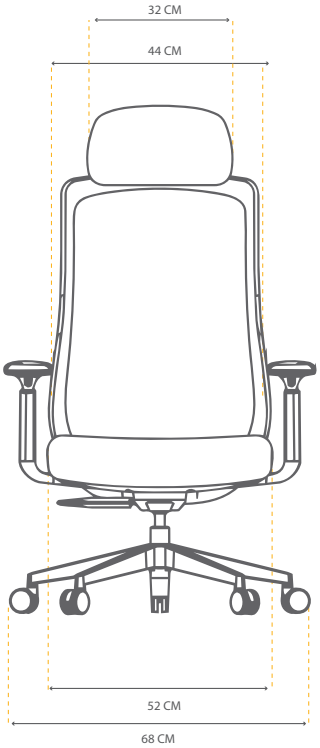

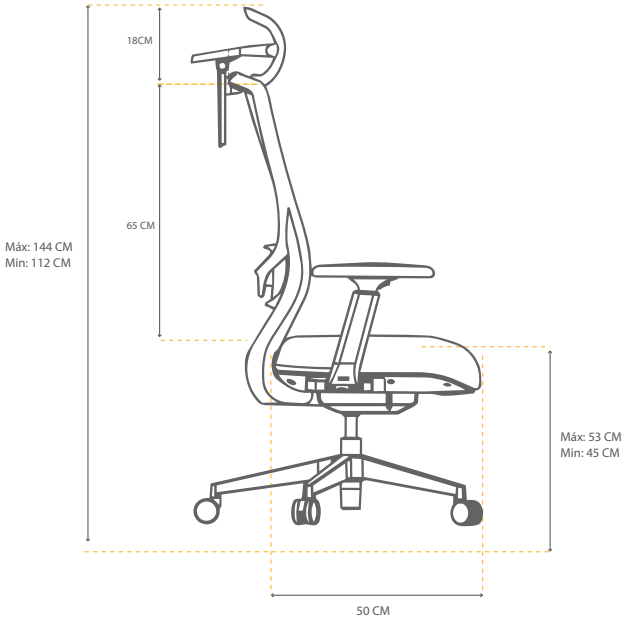

MEDIDAS EMBALAJE

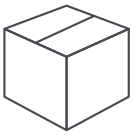

- Peso: 18 kg
- Alto: 64 cm
- Ancho: 71 cm
- Profundidad: 36 cm

Peso Max. Soportado

175 kg